RecyStel

R90-2 S024 onderwerp

400.00 tekeningnummer

-- schaal

januari 2026 datum

De Compagnie 7 | 1689 AG ZWAAG
0229-265 170
info@recystel.nl | www.recystel.nl

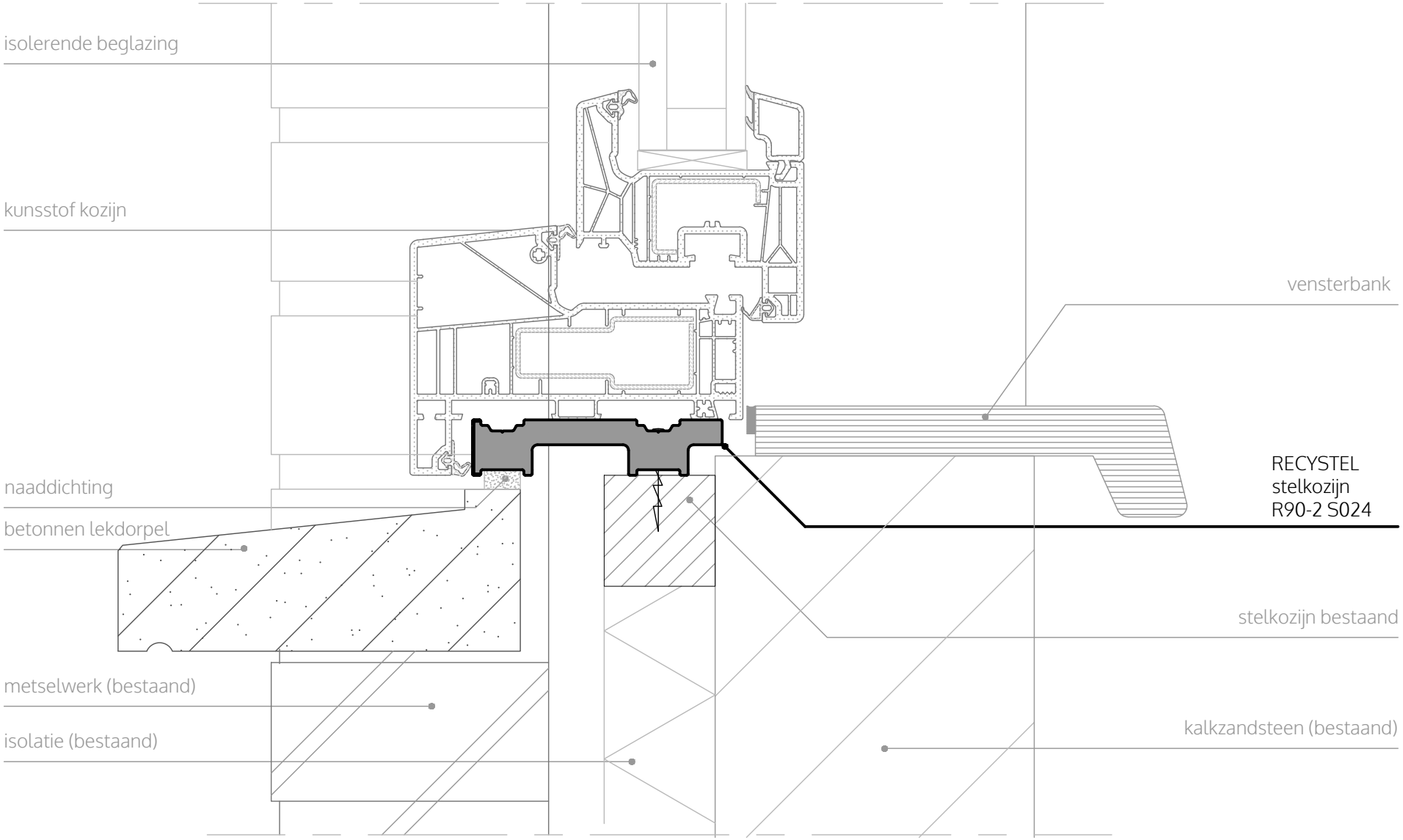

RecyStel

R90-2 S024 onderwerp
400.01 tekeningnummer
1 : 2 schaal
januari 2026 datum

De Compagnie 7 | 1689 AG ZWAAG
0229-265 170
info@recystel.nl | www.recystel.nl

RecyStel

R90-2 S024 onderwerp

400.01b tekeningnummer

-- schaal

januari 2026 datum

De Compagnie 7 1689 AG ZWAAG
0229-265 170
info@recystel.nl www.recystel.nl

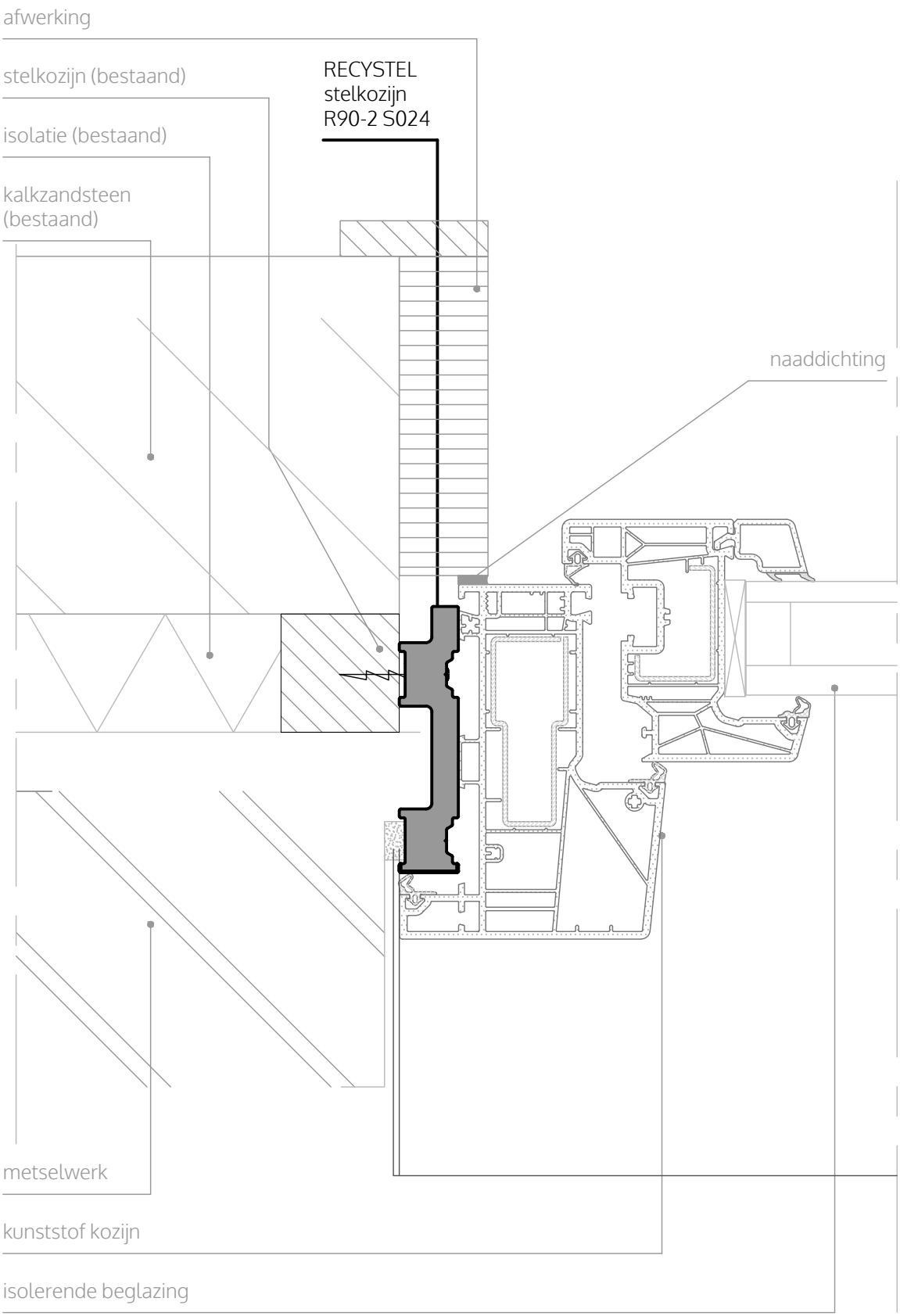

RecyStel

R90-2 S024 onderwerp
400.02 tekeningnummer
1 : 2 schaal
januari 2026 datum

De Compagnie 7 1689 AG ZWAAG
0229-265 170
info@recystel.nl www.recystel.nl

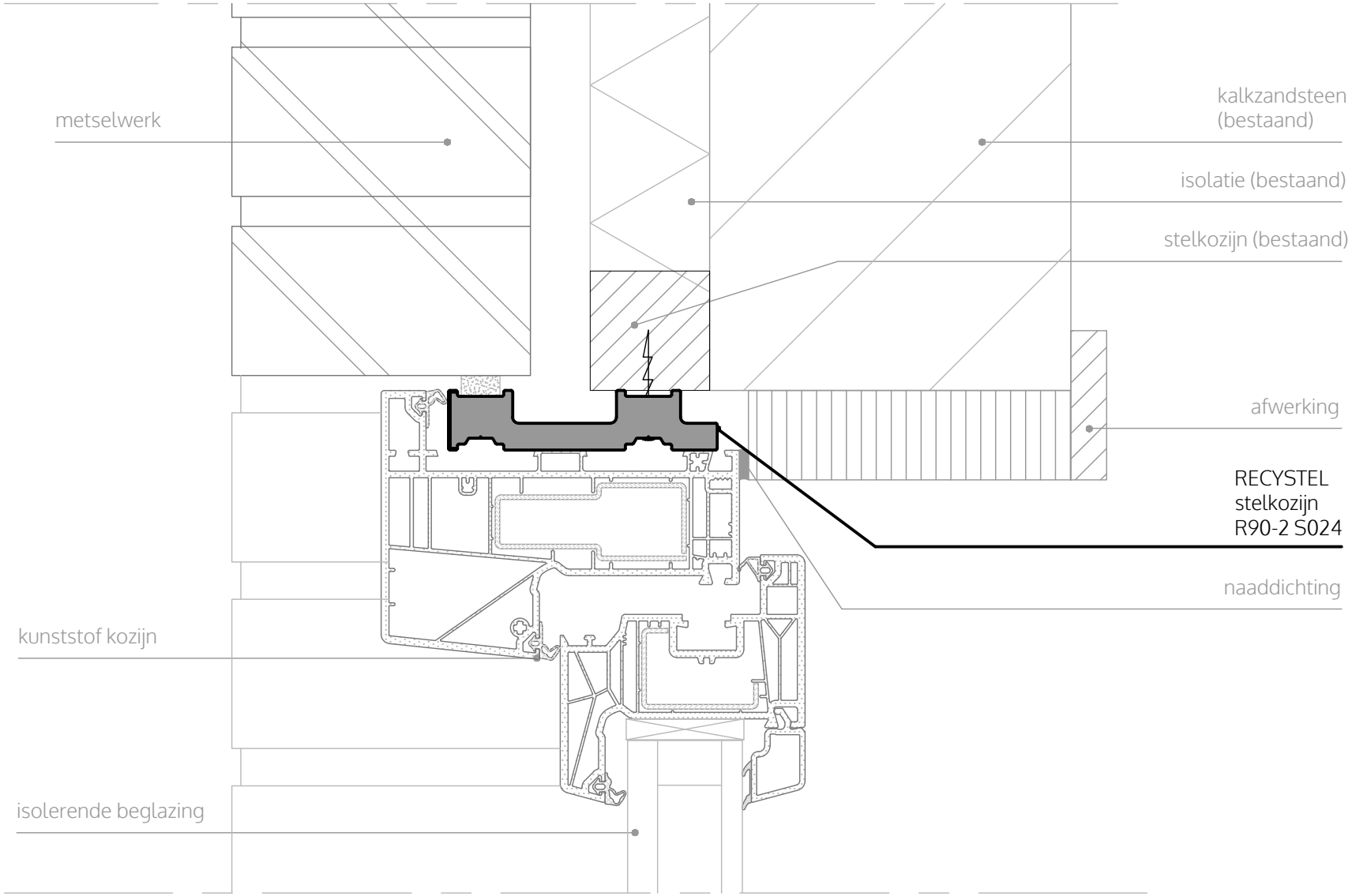

RecyStel

R90-2 S024 onderwerp
400.03 tekeningnummer
1 : 2 schaal
januari 2026 datum

De Compagnie 7 | 1689 AG ZWAAG
0229-265 170
info@recystel.nl | www.recystel.nl

RecyStel

R90-2 S024 onderwerp

400.03b tekeningnummer

-- schaal

januari 2026 datum

De Compagnie 7 1689 AG ZWAAG
0229-265 170
info@recystel.nl www.recystel.nl